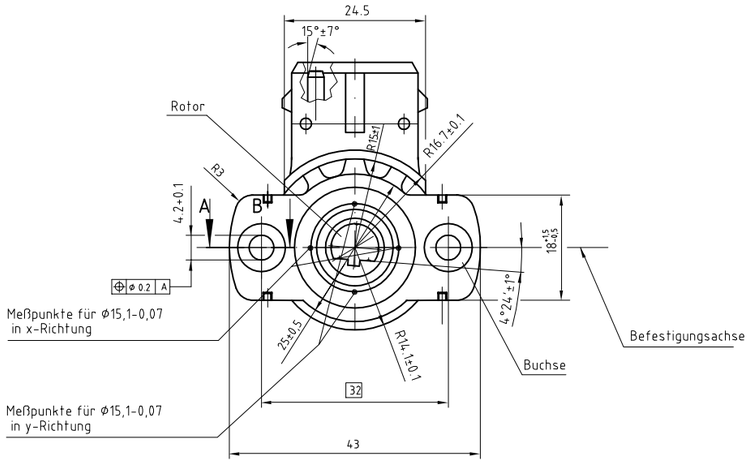

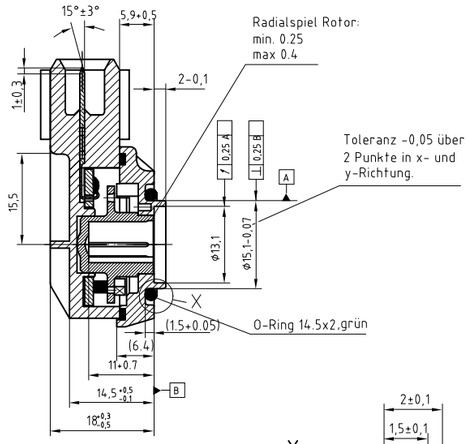

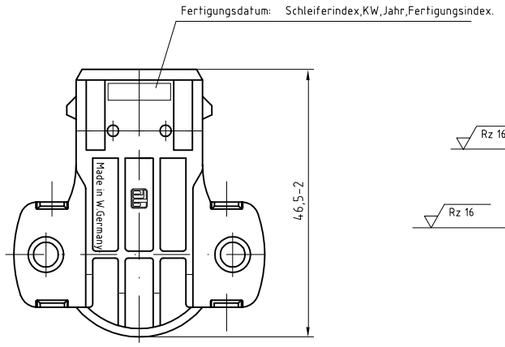

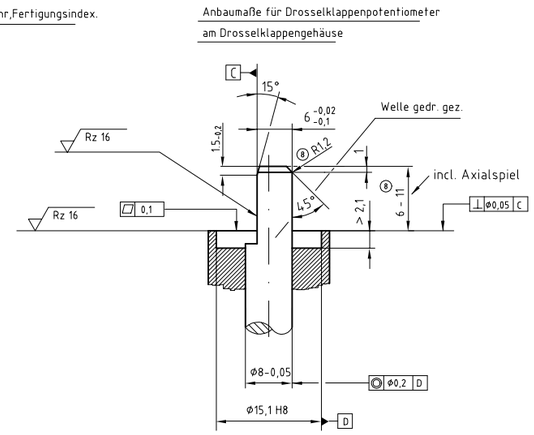

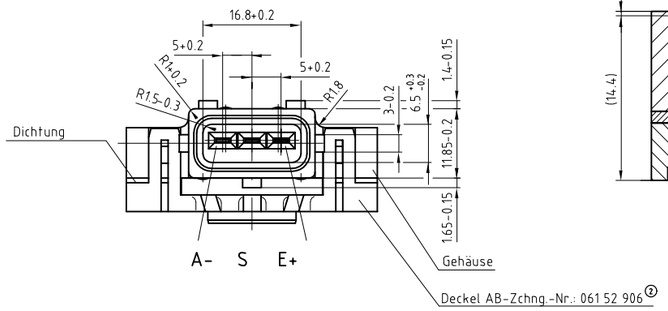

A - B
M 4 : 1

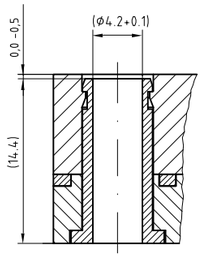

X M 10 : 1

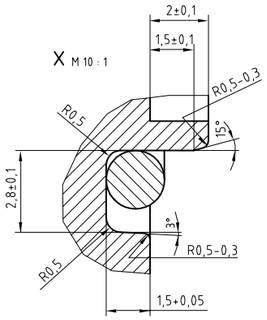

Montagevorschrift:

Potentiometer mittels Vorrichtung bis zur Anlage des O- Ringes am Dk- Gehäuse auf die Dk- Welle aufdrücken (max. Aufdrückkraft F = 100 N).
Die Vorrichtung muß ein Aufdrücken parallel zur Auflagefläche gewährleisten. Des weiteren muß die Aufdrückfläche dem U- Scheibendurchmesser entsprechen und im Bereich der Befestigungsbuchsen zur Auflage gebracht werden.
Anschließend die Schrauben mit U- Scheiben d = 12 mm mit einem Anzugsmoment von 2,5 ± 0,5 Nm befestigen.

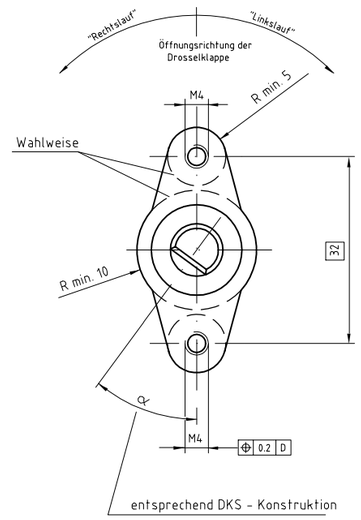

Schaltbild

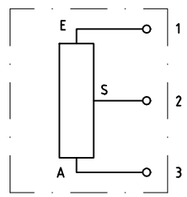

Wellenaufnahme M5:1

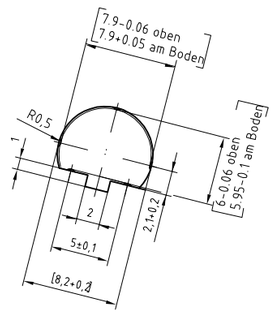

Wellenaufnahme mit Kontasynth Uni Oil geölt.

Maße der Wellenaufnahme sind nur theoretische Maße .
Aufpresskräfte mit folgenden Lehrdornen haben Vorrang.

Lehrdorn	zul. Kraft
7,950 x 5,900	≥ 12 N
8,000 x 5,950	≤ 80 N

Aufpresstiefe: 8 mm

Technische Daten

Betriebsspannung:	5 ± 0,1 Volt
Nennwiderstand:	4 kOhm ± 20%
mech. Stellbereich:	119° ± 6°
elektr. Nutzbereich:	105° ± 3°
Linearität:	± 3%
Glätte der Ausgangsspannung:	± 1.5%
Temperaturkoeffizient (-40°C....+120°C):	± 6,5%
Hysterese 5 äquidistanter Punkte:	± 0,3%
max. zul. Betätigungsmoment im mech. Anschlag:	650 mNm

Kennlinie

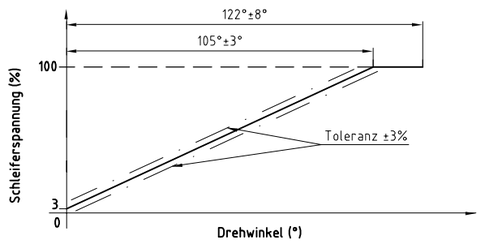

Alle angegeben Maße gelten für das Potentiometer im nicht eingebauten Zustand.

Passmass	Abmass	Werkstoff:				Nachbehandlung:	Oberflaechenbehandlung:
		(Federmaterial in Faserrichtung gestanzt)					
		1996	Tag	Name	Gesehen:	Diese ⬭ Masse werden besonders geprueft	
		Bearb.	21.95.	Schulz			
		gepr:					
		Normg.					
		Massstab 2:1 5:1					
		Masse ohne Toleranzangabe nach DIN 7168 mittel Norm					

"Weitergabe sowie Vervielfaeltigung dieser Unterlage,Verwertung und Mitteilung ihres Inhalts nicht gestattet,soweit nicht ausdruecklich zugestanden.Zuwiderhandlungen verpflichten zu Schadenersatz. Alle Rechte fuer den Fall der Patenterteilung oder Gebrauchsmustereintragung vorbehalten."

This document may not be transferred or reproduced nor used for other than the intended purpose nor its contents divulged to third parties unless prior written agreement is given.Contravenning of this request leads to liability damages. All rights are reserved in case of patents or registered patent being granted.

A B Elektronik GmbH Werne

Drosselklappen-potentiometer

Ersatz fuer:

41624000

Ersetzt durch:

1	6523
2	7980